Výkres vytvořil program pp_vod
KATASTRY
DRUH POVRCHU
VZDÁL. OBJEKTŮ A VRCHOL. BODŮ
OZNAČENÍ VRCHOLOVÝCH BODŮ

K. Vary – centrum zdraví
SO 05 vodovod a areálové rozvody

MĚŘÍTKA 1:500/100

LEGENDA TYPŮ ČAR
PŮVODNÍ TERÉN
UPRAVENÝ TERÉN

KÓTA UPRAVENÉHO TERÉNU
HLOUBKA VÝKOPU
KÓTA VÝKOPU
KÓTA DNA POTRUBÍ
KÓTA PŮVODNÍHO TERÉNU
SROVNÁVACÍ ROVINA 368,00
STANIČENÍ [km/m] 0.0000
DN[mm]–MATERIÁL–DÉLKA[m]
SKLON[?]–DÉLKA[m]

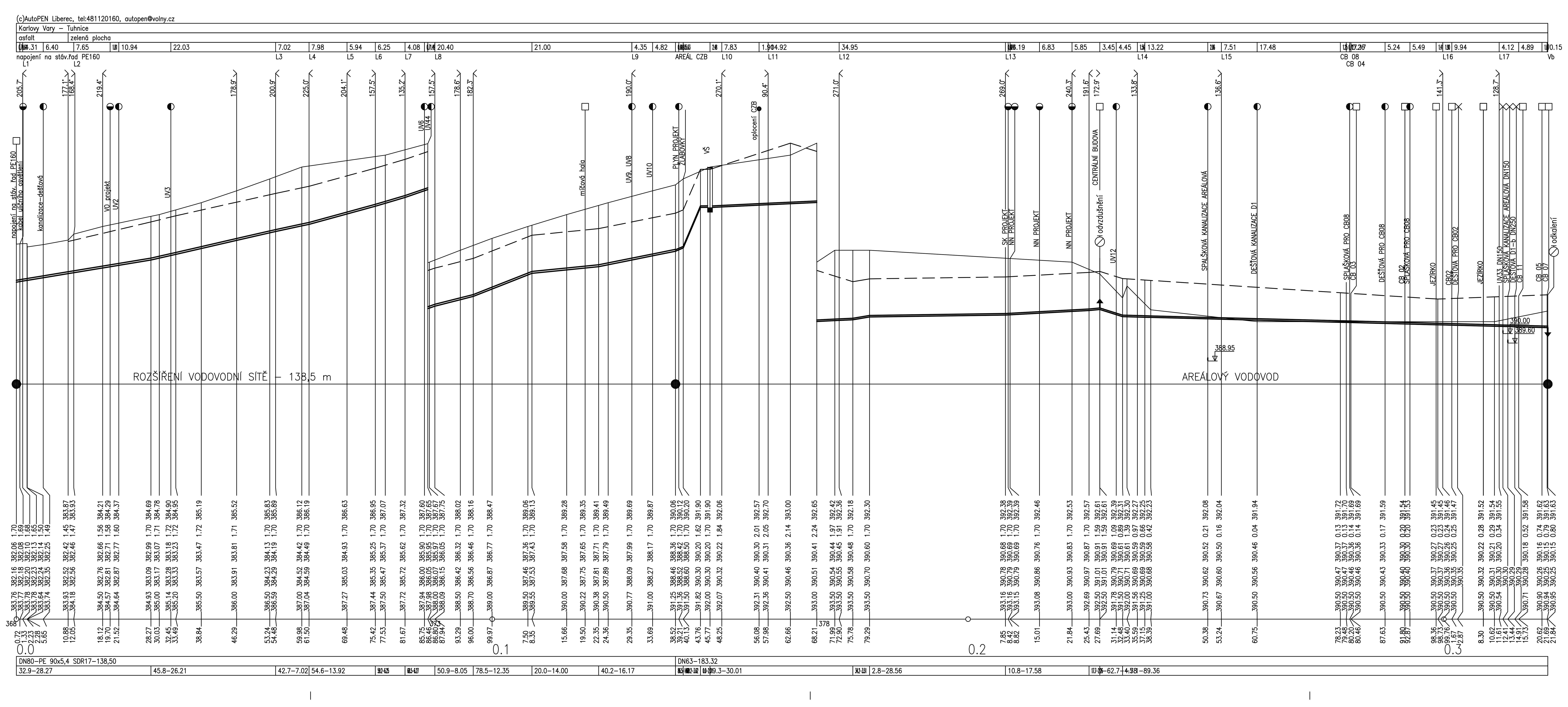

SCHÉMA ULOŽENÍ POTRUBÍ – PE s ochrannou vrstvou z PP, PE100

a) V KOMUNIKACI b) VE VOLNÉM TERÉNU

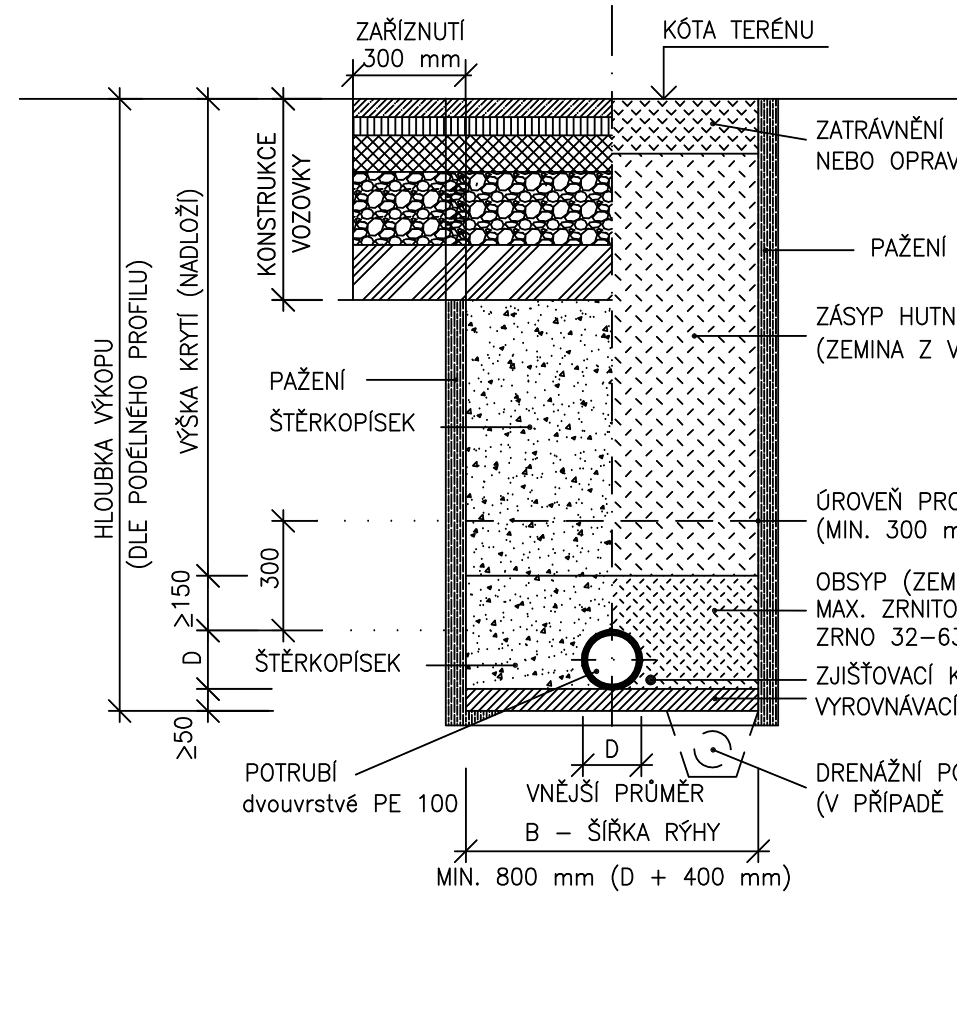

ŠÍŘKA DNA VÝKOPU PŘI KLADENÍ POTRUBÍ – DLE ČSN EN 1610

DN	NEJMENŠÍ ŠÍŘKA RÝHY (OD + x) m		
	zapažená rýha	nezapažená rýha	
		β > 60°	β ≤ 60°
≤ 225	OD + 0,40	OD + 0,40	

U údajů OD + x odpovídá x/2 nejmenšímu pracovnímu prostoru mezi troubou a stěnou rýhy popř. pažením, kde OD je vnější průměr trouby v m
β úhel sklonu stěny nezapažené rýhy, měřený k vodorovné ose

KLADEČSKÉ SCHEMA

NAPOJENÍ NA STÁVAJÍCÍ ŘAD PEø160
st. 0,0

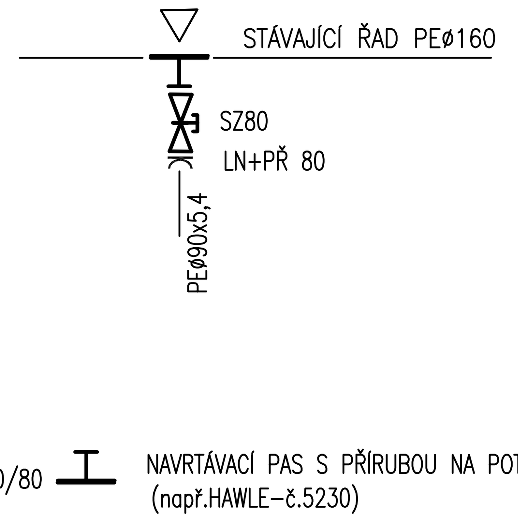

UKONČENÍ ŘADU ø90 A NAPOJENÍ AREÁLOVÉHO ROZVODU
st. 138,5

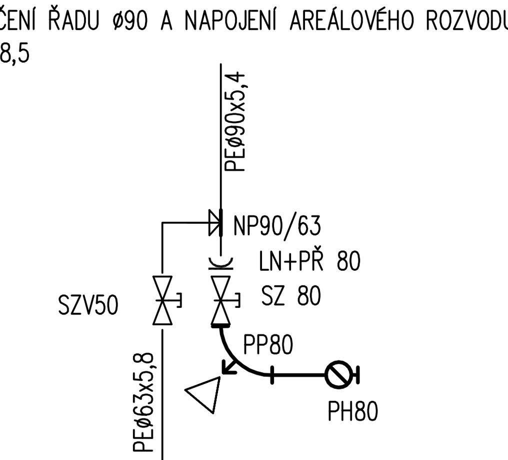

UKONČENÍ AREÁLOVÉHO ROZVODU
st. 321,80

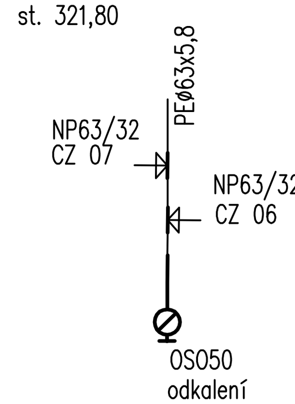

NP PŘ 160/80 – NAVRTÁVACÍ PAS S PŘÍRUBOU NA POTRUBÍ PE160/80 (např.HAWLE–č.5230)

SZ80 – PŘÍRUBOVÉ ŠOUPĚ SE ZEMNÍ SOUPRAVOU DN80 (např.HAWLE–č.4700E)

LN+PŘ 80 – LEMOVÝ NÁKRUŽEK s prodlouženými hrdly PE100 SDR17 PEø90 svařování elektrotvarovkami (např.Georg Fischer 753–800–088) LITINOVÁ PŘÍRUBA DN80 NA PEpotrubí ø90 (např.HAWLE–č.0400)

PH80 – PODZEMNÍ HYDRANT s dvojitým uzavíráním DN80 (např.HAWLE č.K240)

PP80 – KOLENO 90° přírubové s patkou (např.HAWLE č.5049)

SZ80 – PŘÍRUBOVÉ ŠOUPĚ SE ZEMNÍ SOUPRAVOU DN80 (např.HAWLE–č.4700E)

SZV50 – ŠOUPĚ DN50 s PE–vevařovacími konci (např.HAWLE 2600)

NP90/63 – navrtávací odbočkový ventil s prodlouženým hrdlem a objímkou PE100 SDR 11 ø90–63 (např.GLYNWED FRIALEN DAV (KIT))

OS050 – ODBĚROVÁ SOUPRAVA S ODVODNĚNÍM – 2" (např.HAWLE č.0508)

NP63/32 – navrtávací odbočkový ventil s prodlouženým hrdlem a objímkou PE100 SDR 11 ø63–32 (např.GLYNWED FRIALEN DAV (KIT))

POZNÁMKA

- PŘED ZAHÁJENÍM VÝKOPOVÝCH PRACÍ JE NUTNO VYTÝČIT STÁV. INŽENÝRSKÉ SÍTĚ, JEJICH POLOHA NA VÝKRESECH JE POUZE ORIENTAČNÍ PODLE ZÁKRESŮ JEDNOTLIVÝCH SPRÁVCŮ VEDENÍ
- PŘED ZAHÁJENÍM VÝKOPOVÝCH PRACÍ JE NUTNO UPŘESNIT HLOUBKU STÁVAJÍCÍHO VODOVODNÍHO ŘADU V MÍSTĚ NAPOJENÍ A EVENTUELNĚ UPRAVIT NAVRŽENÝ PODÉLNÝ PROFIL (ZA ÚČASTI PROJEKTANTA)
- PŘI POKLÁDCE POTRUBÍ BUDOU DODRŽENY POKYNY KONKRÉTNÍHO VÝROBCE POTRUBÍ
- VÝKOPY BUDOU PAŽENÉ – TYP PAŽENÍ BUDE SPECIFIKOVÁN S OHLEDEM NA MÍSTNÍ GEOLOGICKÉ PODMÍNKY
- VHODNOST VYTĚŽENÉ ZEMINY NA OBSYP POTRUBÍ BUDE POSOUZENA PŘI STAVBĚ ZA ÚČASTI PROJEKTANTA A GEOLOGA
- PROKÁŽE–LI SE NEVHODNOST VYTĚŽENÉ ZEMINY PRO OPĚTOVNÝ ZÁSYP, BUDE VYTĚŽENÁ ZEMINA NAHRAZENA MATERIÁLEM VHODNÝM PRO ZÁSYP VÝKOPU
- V SOUBĚHU S VODOVODEM BUDE POLOŽEN ZJIŠŤOVACÍ KABEL CY 4,0 mm2
- PŘI NAPOJOVÁNÍ NA STÁVAJÍCÍ ŘADY BUDE PŘÍTOMEN ZÁSTUPCE VaK K.Vary, a.s. – provoz Vodovody
- POKLOPY ŠOUPAT A HYDRANTŮ BUDOU OSAZENY DO NIVELETY NAVRŽENÉ KOMUNIKACE
- PŘI PROVÁDĚNÍ STAVEBNÍCH A VÝKOPOVÝCH PRACÍ BUDE PROVÁDĚN HYDROGEOLOGICKÝ DOZOR

HLAVNÍ ARCHITEKT– autor	VYPRACOVAL	ZODP.PROJEKTANT	bokota architekti
Ing. arch. Miloslav Bokota	Ing. Petra Neubauerová	Ing. Petra Neubauerová	Ing. arch. Miloslav Bokota - autorizovaný architekt ČKA 02561, Česká 6, 360 18, Karlovy Vary
INVESTOR Statutární město Karlovy Vary, MMKV, Moskevská 21, 361 20			mail: bokota@volny.cz, tel.:+420775995577
PROFESE Inženýrské objekty – splášková kanalizace			
Centrum zdraví a bezpečí, Karlovy Vary			FORMÁT 6 A4
DOKUMENTACE PRO PROVÁDĚNÍ STAVBY			DATUM 7 / 2013
SO 05 Vodovod + areálové rozvody			STUPEŇ PPS
výkres:			Č. ZAKÁZKY 03–2013
PODÉLNÝ PROFIL			MĚŘÍTKO 1:500/100 · Č. VÝKRESU D1.4/SO 05/ 3

Projekt je duševním majetkem autora, nesmí být použit a kopírován třetí osobou, jí předán či jinak s ním nakládáno bez jeho písemného souhlasu.